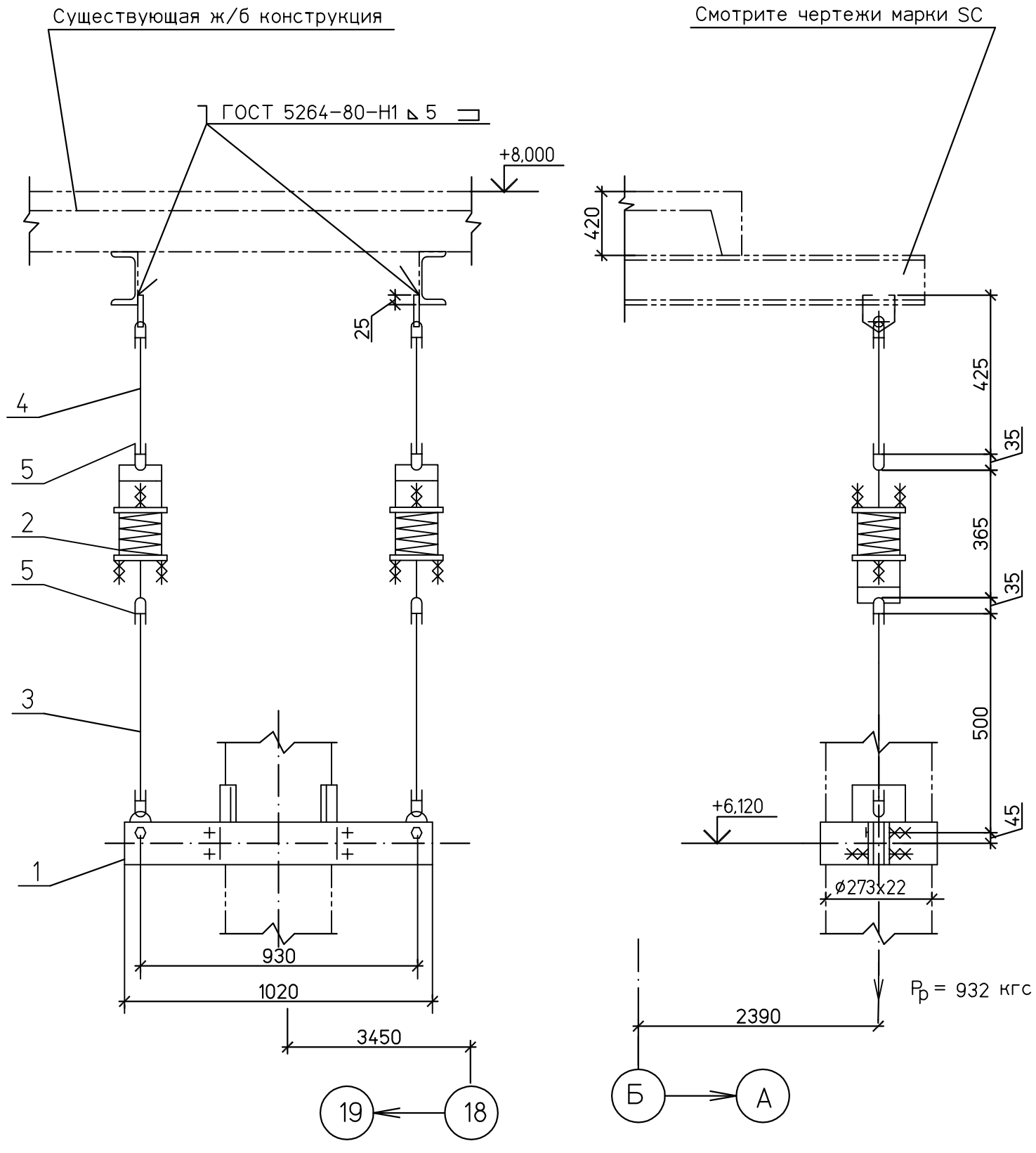

Спецификация деталей

Поз.	Обозначение	Наименование	Кол	Материал	Масса,кг ед.	Масса,кг общ.	Приме-чание
1	09 ОСТ 108.275.56-80	Блок хомутовый	1	Сборный	50,0	50,0	
2	04 ОСТ 108.275.58-80	Блок пружинный	2	Сборный	15,0	30,0	
3	03 ОСТ 108.632.02-80	Тяга с серьгой	2	Сборный	2,41	4,82	
4	03 ОСТ 108.632.01-80	Тяга с проушиной	2	Сборный	2,3	4,6	Тягу обрезать на монтаже
5	03 ОСТ 108.643.01-80	Ушко	4	20ГОСТ1050-88	0,28	1,12	
	ГОСТ 9467-75	Наплавленный металл		Э42А		0,5	

ИТОГО: 91,0 кг

1 Монтажный чертеж № 1350.12.38А-30UHJ-1600-TD л.44

2 Технические требования к сварке деталей опор трубопроводов смотрите ОСТ 108.275.50-80.

ХАРАКТЕРИСТИКИ ПРУЖИНЫ											
ТАБЛИЧНЫЕ ДАННЫЕ			ПРИ УСТАНОВКЕ		В РАБОЧЕМ СОСТ.		В ХОЛОДН. СОСТ.		ПРИ ГИДРОИСПЫТ		Нагрузка на несущие конструк-ции
Допускаемая рабочая нагрузка Рмакс.кгс	Прогиб при допускаемой раб.нагр λмакс.мм	Высота пружины в своб. сост. Нсв.мм	Высота пружины Нуст.мм	Нагрузка на пружину Руст.кгс	Высота пружины Нраб.мм	Нагрузка на пружину Рраб.кгс	Высота пружины Нхол.мм	Нагрузка на пружину Рхол.кгс	Высота пружины Нг.мм	Нагрузка на пружину Рг.кгс	Рконстркгс
816	70	177	139	442	137	466	141	420	–	517	1150

Изм.	Кол.уч.	Лист	№док.	Подп.	Дата
Н. контр.		Михеев			
Проверил		Шкитилева			
Разработал		Голуб			

1350.12.38А-30UHJ-1600-TD

Объекты III очереди строительства ЗАО СГК (ТЭЦ)

Трубопроводы машзала БВД в осях 16-28 в рядах А-В и внутристанционные трубопроводы

Стадия	Лист	Листов
Р	46.4	

Паропровод турбины ст. №9

Пружинная подвеска 4

ОТКРЫТОЕ АКЦИОНЕРНОЕ ОБЩЕСТВО ИНСТИТУТ ТЕПЛОЭЛЕКТРОПРОЕКТ НИЖНИЙ НОВГОРОД

Формат А3

ВЗАМ.ИНВ.N

ПОДПИСЬ И ДАТА

ИНВ.N ПОДЛ. 83547